# Поточный захват для высокоструктурированных поверхностей SCG-HSS

Скорость откачки 270—650 л/мин

UNIVERSAL ELECTRONICS

Поточный захват для высокоструктурированных поверхностей SCG-HSS

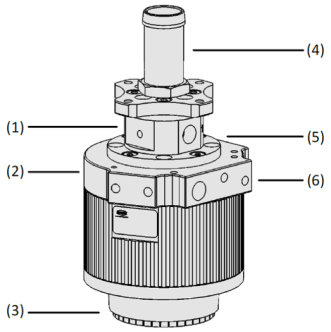


Конструкция системы Поточный захват для высокоструктурированных поверхностей SCG-HSS

## Пригодность для применений индустриальной направленности

### Применение

- Компактный поточный захват для перемещения размерно стабильных заготовок с высокоструктурированными поверхностями, такими как собранные печатные платы
- Безопасное и щадящее обращение с поверхностью с минимальным давлением даже для заготовок с проемами и низкой загруженностью
- Защита от неконтролируемого электростатического разряда чувствительных компонентов благодаря ESD-совместимой конструкции
- Преподавание соответствующего контура поверхности без дополнительного времени на настройку

### Конструкция

- Базовая модель из неанодированного алюминия со встроенной системой создания вакуума с приводом от сжатого воздуха (1)
- Подходит для бокового монтажа (2)
- Гибко приспосабливаемая поверхность захвата с помощью штифтов с пневматической фиксацией (3)
- Вытяжной воздуховод для контролируемой подачи всасываемого воздуха (4)
- Подключение сжатого воздуха Подача вакуума (всасывание) (5)
- Соединения для подачи сжатого воздуха для удлинения и крепления штифтов и соединения для измерения вакуума (6)

© J. Schmalz GmbH / Резервные технические изменения / сгенерированный на: 01.02.2024



**Свяжитесь с Шмальцем:** ООО Schmalz / Mozhayskoe highway 165, bdg 1 / 121596, Moskau / +7 495 96712-48 / schmalz@schmalz.ru

# Поточный захват для высокоструктурированных поверхностей SCG-HSS

Скорость откачки 270—650 л/мин

Поточный захват SCG-HSS для укомплектованных печатных плат

## Характеристики изделия

- Очень хорошая герметичность на прочно структурированных поверхностях благодаря гибко регулируемой штыревой завесе
- Высокая всасывающая способность при минимальном расходе воздуха для низких эксплуатационных расходов
- Защита чувствительных заготовок контролируемым разрядом электростатических зарядов
- Компактный, легкий захват подходит для небольших компонентов или, при комбинации нескольких захватов, для больших компонентов
- Высочайшая надежность процесса при высокой пропускной способности благодаря правильному позиционированию и установке

## Сокращенное обозначение Поточный захват для высокоструктурированных поверхностей SCG-HSS

| SCG-HSS | – | 1xE100 | – | AR | – | 25 | – | 47 |
|---|---|---|---|---|---|---|---|---|
| 1 | | 2 | | 3 | | 4 | | 5 |

**1 – Краткое обозначение**

| Код | Тип |
|---|---|
| SCG-HSS | SCG-HSS |

**2 – Класс мощности эжектора**

| Код | Класс мощности эжектора |
|---|---|
| 1xE100 | 1xE100 |

**3 – Форма**

| Код | Тип |
|---|---|
| AR | Осевой вытяжной воздуховод |

**4 – Ход захвата**

| Код | Ход в мм |
|---|---|
| 25 | 25 |

**5 – Зона вакуумирования**

| Код | Диаметр в мм |
|---|---|
| 47 | ⌀ 47 |

Захват SCG-HSS поставляется в собранном виде. Продукт состоит из:

- Захват типа SCG-HSS со встроенным вакуумным генератором

Доступные запасные части: Штифты

Доступные аксессуары: воздуховод для отработанного воздуха, монтажный комплект, шланги для сжатого воздуха, вставные фитинги

## Данные для Заказа Поточный захват для высокоструктурированных поверхностей SCG-HSS

| Тип | Артикул |
|---|---|
| SCG-HSS 1xE100 AR 25 47 | 10.01.30.01058 |

## Технические характеристики Поточный захват для высокоструктурированных поверхностей SCG-HSS

| Тип | Доп. функция | Класс выполнения | Рабочая температура | Вес [g] |
|---|---|---|---|---|
| SCG-HSS 1xE100 AR 25 47 | Соединение отходящего воздуха, осевое | E100 | 5 ... 50 °C | 520 |



**Свяжитесь с Шмальцем:** ООО Schmalz / Mozhayskoe highway 165, bdg 1 / 121596, Moskau / +7 495 96712-48 / schmalz@schmalz.ru

# Поточный захват для высокоструктурированных поверхностей SCG-HSS

Скорость откачки 270—650 л/мин

**Конструктивные Данные Поточный захват для высокоструктурированных поверхностей SCG-HSS**

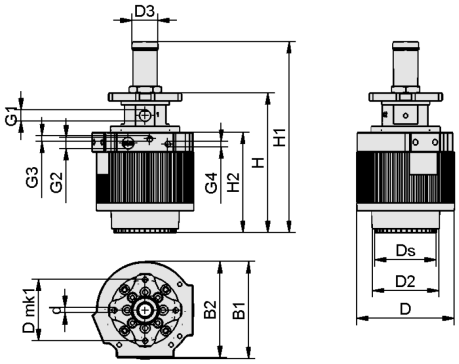




**Свяжитесь с Шмальцем:** ООО Schmalz / Mozhayskoe highway 165, bdg 1 / 121596, Moskau / +7 495 96712-48 / schmalz@schmalz.ru

# Поточный захват для высокоструктурированных поверхностей SCG-HSS

Скорость откачки 270—650 л/мин

## Конструктивные Данные Поточный захват для высокоструктурированных поверхностей SCG-HSS

| Тип | B1 [mm] | B2 [mm] | D [mm] | d [mm] | D2 [mm] | D3 [mm] | D mk1 [mm] | Ds [mm] | G1 | G2 | G3 | G4 | H [mm] | H1 [mm] | H2 [mm] |
|---|---|---|---|---|---|---|---|---|---|---|---|---|---|---|---|
| SCG-HSS 1xE100 AR 25 47 | 73 | 72 | 73.0 | 4 | 50 | 19.5 | 46 | 47 | G1/8"-F | G1/8"-F | M5-F | M5-F | 105 | 143.5 | 75.5 |

## Презентация мультимедийной продукции

| Средний | Ссылка |
|---|---|
| How-to-Video 03 | https://vimeo.com/691838469<br>https://vimeo.com/516722657<br>https://vimeo.com/415813528 |



**Свяжитесь с Шмальцем:** ООО Schmalz / Mozhayskoe highway 165, bdg 1 / 121596, Moskau / +7 495 96712-48 / schmalz@schmalz.ru